Garten-Multisystem für den Privatgebrauch

Abbildung ähnlich 1

Abbildung ähnlich 2

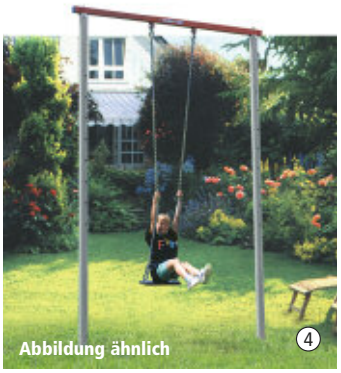
Abbildung ähnlich 4

Abbildung ähnlich 3

Das **Garten-Multisystem** kann im Gegensatz zu den marktüblichen Geräten der Körpergröße der Kinder angepasst werden. Sämtliche bereits gekauften und montierten Teile können bei Erweiterung ausnahmslos verwendet werden. Das System entspricht in jeder Ausbaustufe den statischen Ansprüchen. Die aufgeführten Systemvarianten sind Vorschläge, welche auch individuell nach Ihren Wünschen, gemäß der Elemente-Liste, zusammengestellt werden können.

Family-Set

Garten Multisystem Family-Set
2 x 10580 Stützen
1 x 10583 Schaukelbalken
1 x 10586 Verlängerung Klettertau
1 x 10599 Befestigungsteile
1 x 10588 Kletterstange
1 x 10585 Verlängerung Kegelkugel
1 x 10582 Reckstange
1 x 10591 Kegelspielset
1 x 10423 Schaukelset 2,50 m
Gewicht der Anlage ca. 102 kg.

10509 Set (1)

Reck-Set

2 x 10580 Stützen
1 x 10582 Reckstange
Gewicht der Anlage ca. 57 kg.

10506 Set (2)

Action-Set

2 x 10580 Stützen
1 x 10583 Schaukelbalken
2 x 10586 Verlängerung Klettertau
2 x 10589 Aufhängehaken
1 x 10423 Schaukelset
1 x 17820 Tellerschaukel
1 x 10446 Knotentau 2,5 m
Gewicht der Anlage ca. 71 kg.

10508 Set (3)

Schaukel-Set

2 x 10580 Stützen
1 x 10583 Schaukelbalken
1 x 10423 Schaukelset
Gewicht der Anlage ca. 65 kg.

10507 Set (4)

AUS EIGENER PRODUKTION

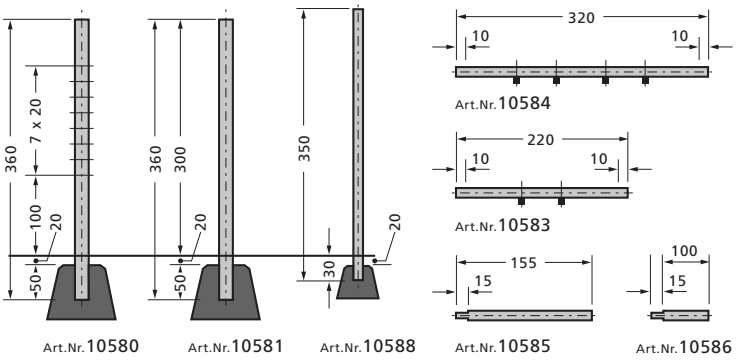

GARTEN-MULTISYSTEM ELEMENTE UND ZUBEHÖR

Stütze

Stahlrohr, verzinkt (Ø 90 mm, Länge 3,60 m). Gewicht ca. 24,3 kg.

10580 mit Bohrungen
10581 ohne Bohrungen

Schaukelbalken

Schaukelhaken mit Nadellagerung, mit Befestigungsteilen, für 1 und 2 Schaukeln.

10583 1 Sch., Br. 2,20 m
10584 2 Sch., Br. 3,20 m

Verlängerung

Für Kegelkugel, mit Aufhängehaken und Befestigungsteilen.

10585 Länge 1,55 m

Für Klettertau oder Kletterstange, mit Befestigungsteilen ohne Aufhängehaken.

10586 Länge 1 m

Reckstange

In Turnhallenqualität aus Edelstahl mit hoher Festigkeit, Gabeln mit Sicherheitsstecker.

10582

Kletterstange

Verzinkt, ohne Befestigungsteile.
Länge 3,60 m.

10588

Befestigungsteile

Für Kletterstange, einfach.

10599

Aufhängehaken

Für Klettertau oder Kegelkugel.

10589 (5)

Zielpfosten

Um diesen Richtpfahl muss beim Kegelspiel die Kugel herumgeschwungen werden. Länge 60 cm, Ø ca. 2,5 cm. Lieferung mit Bodenhülse Ø ca 3,1 cm, Länge 10 cm.

10594

Kegelspiel-Set

Bestehend aus: Kegelsatz, Holzkugel, Richtpfahl und Kegelplatte. Einschließlich Spiel- und Montageanleitung.

10591 Set (6)

Kegelsatz

8 Kegel und 1 König aus lasiertem Holz, Höhe je ca. 40 cm. Gesamtgewicht ca. 7 kg.

10592 (7)

Kegelplatte

Verzinktes Stahlblech mit eingeprägten Kegel-Aufstandsflächen.

10598

Holzkugel

Mit Polyesterseil, höhenverstellbar durch Stellacht. Mit Notglied zur Befestigung am Balken und Feder-Karabinerhaken zur Befestigung des Seils an der Kugel. Ø der Kugel ca. 14 cm, Gewicht ca. 1,1 kg.
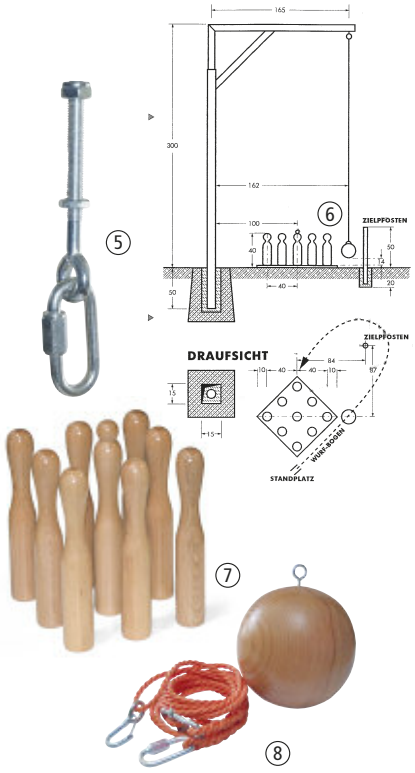
10593 (8)